DINATALE
BERTELLI SPA

25077 ROÈ VOLCIANO (Brescia) Italy
Sede legale: Via S. Pietro, 76 - Magazzino: Via S. Pietro, 120
Tel. +39 0365 63085 +39 0365 63293 - Fax +39 0365 63461
info@dinatale-bertelli.com - www.dinatale-bertelli.com

CILINDRI TELESCOPICI CON 5 SFILATE
TELESCOPIC CYLINDERS WITH 5 EXTENSIONS
TELESKOPZYLINDER MIT 5 STUFEN
ПЯТИСТУПЕНЧАТЫЕ ТЕЛЕСКОПИЧЕСКИЕ ЦИЛИНДРЫ

TYPE F :
FORO
HOLE
LOCH
ОТВЕРСТИЕ

TYPE S :
SFERA
BALL
KUGEL
ШАР

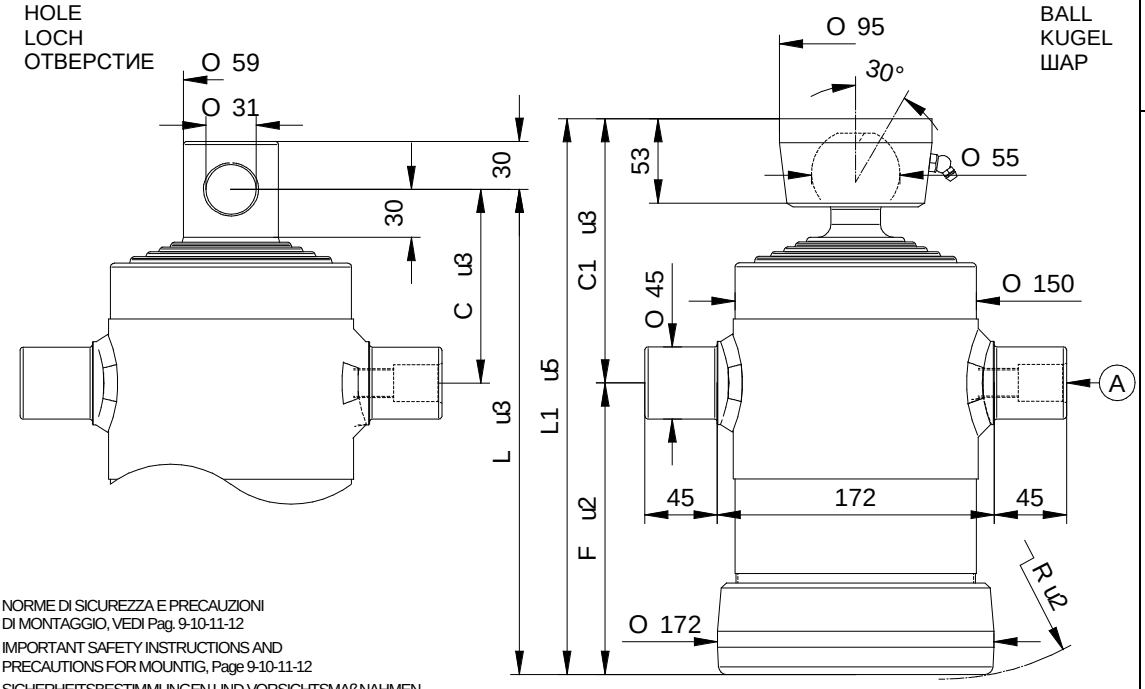

NORME DI SICUREZZA E PRECAUZIONI DI MONTAGGIO, VEDI Pag. 9-10-11-12
IMPORTANT SAFETY INSTRUCTIONS AND PRECAUTIONS FOR MOUNTIG, Page 9-10-11-12
SICHERHEITSBESTIMMUNGEN UND VORSICHTSMAßNAHMEN FÜR DEN EINBAU, Page 9-10-11-12
МЕРЫ ПО ОБЕСПЕЧЕНИЮ БЕЗОПАСНОСТИ И ИНСТРУКЦИЯ ПО ПРАВИЛЬНОМУ МОНТАЖУ, стр. 9-10-11-12

KIT GUARNIZIONI, SEALS KIT, DICHTUNGSSATZ, НАБОР ПРОКЛАДОК : ***SGS061-126***

STANDARD

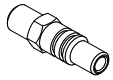

(A) 07000000 1/2" gas

OPTIONAL

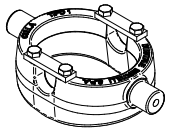

CULLA 04 + SUP050-A/I

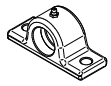

SUP045-I

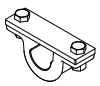

SUP045-A

26310000

27220000

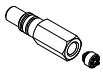

71720000 3/8" gas
71730000 1/2" gas

CH055-02957

PESO TOT. RIBALTABILE 11 Ton. a 180 bar
TOTAL WEIGHT TIP-UP 11 Ton. 180 bar

GESAMTGEWICHT ANHÄNGER 11 Ton. 180 bar
ПОЛНЫЙ ВЕС КУЗОВА 11 Тонн. при 180 бар

TIPO TYPE TYP ВИД	DISEGNO – DRAWING ZEICHNUNG – ЧЕРТЁЖ	CORSA – STROKE HUB – ХОД	Ø SFILATE mm / Ø EXTENSIONS mm / Ø STUFEN mm / Ø СТУПЕНИ mm									DIMENSIONI CILINDRO / CYLINDER DIMENSIONS / ZYLINDER ABMESSUNGEN / РАЗМЕРЫ ЦИЛИНДРА						L.sfilata–L. extension L.stufen–Ход ступени	Peso – Kg – Weight	Вес – кг. – Gewicht	Volume olio Lt. Amount of oil Lt. Ölinhalt Lt. Объём масла л.
			Ø 46	Ø 61	Ø 76	Ø 91	Ø 107	Ø 126	Ø 145	Ø 165	Ø 187	C	C1	F	L	L1	R	mm	F	S	
3057	8640	**825**		●	●	●	●	●				122	166	182	304	348	205	240	35	37	6,5
3051	3362	**975**		●	●	●	●	●				122	166	212	334	378	230	270	39	40	7,5
3052	3363	**1225**		●	●	●	●	●				122	166	262	384	428	280	320	43,5	45,5	9,5
3053	3364	**1475**		●	●	●	●	●				122	166	312	434	478	330	370	49	51	11,5
3058	8647	**1600**		●	●	●	●	●				122	166	337	459	503	360	395	52	53,5	12,5
3054	3365	**1875**		●	●	●	●	●				122	166	392	514	558	405	450	58	60	14,5
3055	3366	**2125**		●	●	●	●	●				122	166	442	564	608	455	500	63,5	65	16,5
3056	9165	**2475**		●	●	●	●	●				122	166	512	634	678	525	570	71	73	19,5

PRESSIONE MAX. DI ESERCIZIO 200 BAR – WORKING MAX. PRESSURE 200 BAR
MAX. BETRIEBSDRUCK 200 BAR – МАКСИМАЛЬНОЕ РАБОЧЕЕ ДАВЛЕНИЕ200 БАР

CARATTERISTICHE TECNICHE DATE A TITOLO PURAMENTE INDICATIVO E MODIFICABILI SENZA PREAVVISO - THESE TECHNICAL SPECIFICATIONS ARE ONLY APPROXIMATE VALUES AND MAY BE CHANGED WITHOUT ANY PREVIOUS NOTICE
DIESE TECHNISCHEN DATEN GELTEN NUR ALS RICHTWERTE UND KÖNNEN OHNE VORANMELDUNG GEÄNDERT WERDEN - ВЫШЕУКАЗАННЫЕ ТЕХНИЕСКИЕ ХАРАКТЕРИСТИКИ ЯВЛЯЮТСЯ ПРИБЛИЗИТЕЛЬНЫМИ И МОГУТ БЫТЬ ИЗМЕНЕНЫ БЕЗ ПРЕДВАРИТЕЛЬНОГО УВЕДОМЛЕНИЯ