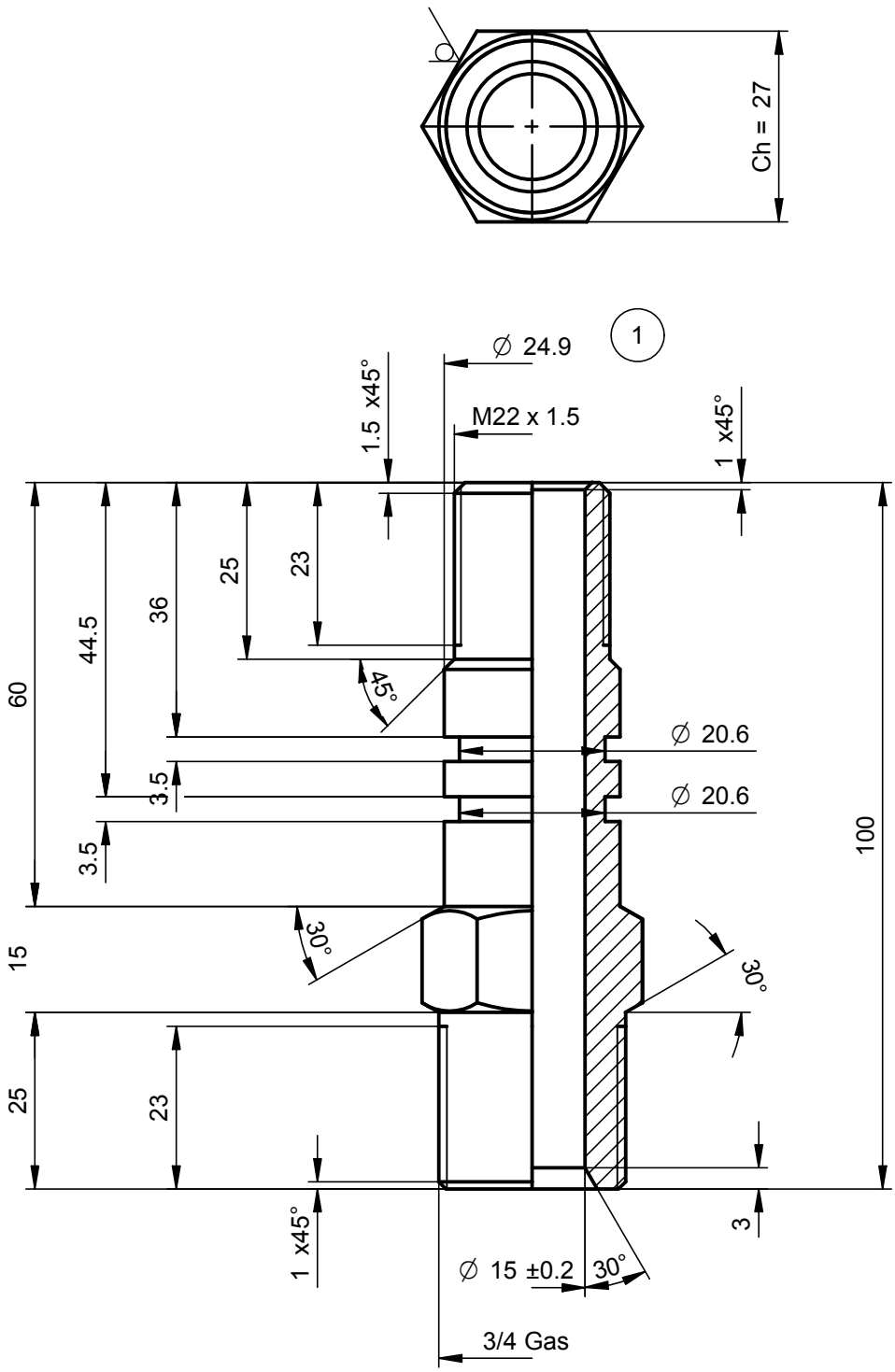

1.6

montare n° 2 guarnizioni OR 117 sigla DOWTY

DISEGNO CAD - NON MODIFICARE

Questo disegno è proprietà della Di Natale - Bertelli, ogni riproduzione e/o cessione, è vietata a norma di legge

Di Natale - Bertelli S.p.A. costruzione cilindri telescopici
Via S. Pietro 76 Roè Volciano (BRESCIA) ITALY

Modifiche
1. Modificata Tolleranza - 22/07/03 - B.V.
-
-
-
-

Descrizione: Nipplo entrata olio 22x1,5 - 3/4 gas

Stato del grezzo: Barra esagonale Ch = 27

Materiale: Acciaio 11SMnPb37 UNI EN 10027-1

0,2 kg | Trattamento :- | SCALA 1:1

Durezza (HV) -

PER DIMENSIONI SENZA INDICAZIONE DI TOLLERANZA
Generali ISO 2768-mK Smussi 0,5 x 45°
Raccordi Raggio 0,8 Angolari ± 30'

File: S:\Particolari\2610.dft

DISEGNO **2610**

CODICE NIP26100000

DATA 29/06/04 DATA 29/06/04

DISEGNATO : Massimo

APPROVATO : Di Natale